NOTAS IMPORTANTES

1— ESTA CIMENTACION ES UNA GUIA QUE PUEDE SER MODIFICADA.
2.— SE CONSIDERA ESTA CIMENTACION SOLO PARA PISO NATURAL.
3.— EN LOZAS SE DEBERAN HACER CALCULOS ESTRUCTURALES ADICIONALES
4.— ESTAS DIMENSIONES ES TANTO PARA PLANTA CON CASETA Y SIN CASETA.
5.— ESTA BASE DEBERA ESTAR SEPARADA FISICAMENTE Y TENER UN ENVARILLADO INDEPENDIENTE A LA ESTRUTURA QUE LA RODEA.
6— SE DEBE DAR MINIMO UNA SEMANA DE FRAGUADO PARA PODER COLOCAR EL EQUIPO.
7— ARMADO CON VARILLA CORRUGADA DE $\frac{3}{8}$ DE PULGADA.
8.—ESTE TIPO DE CIMENTACION DISMINUYE EL PASO DE VIBRACION AL RESTO DEL EDIFICIO O ESTRUCTURAS CERCANAS.

Peso planta electrica:	945 kgs
Peso planta electrica tanque lleno (diesel):	1195 kgs
Peso con caseta acustica y combustible:	1512 kgs
Area minima cuarto de instalacion:	9 m²

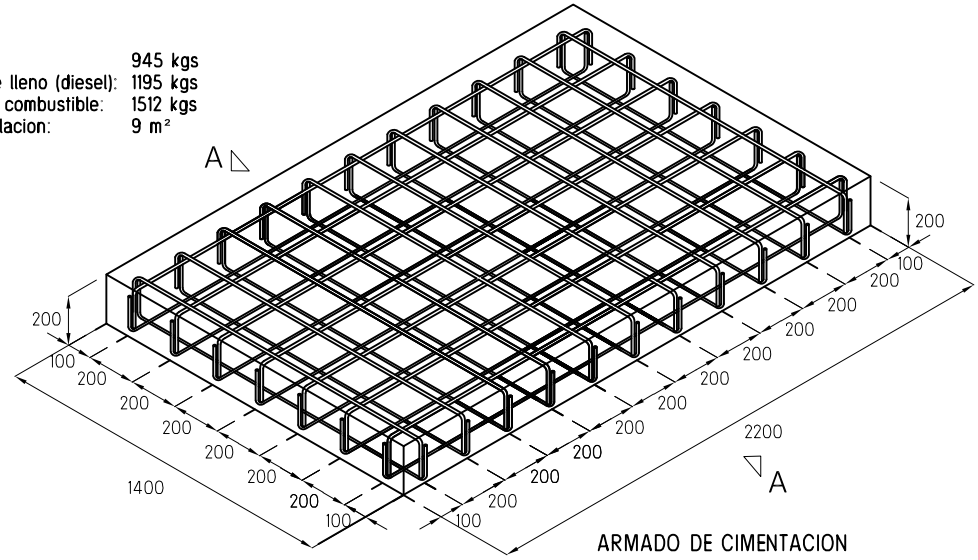

ARMADO DE CIMENTACION

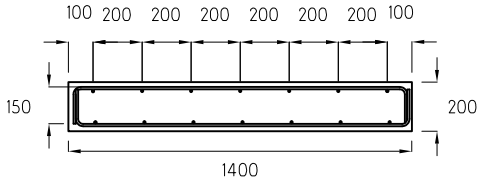

CORTE A—A

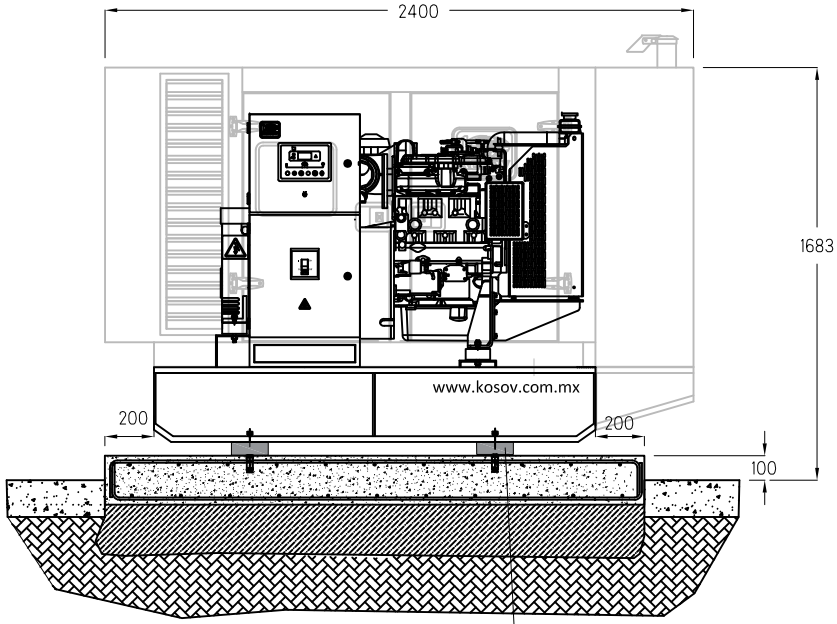

FIJACION CON TAQUETE EXPANSIVO Y ESPARRAGO.

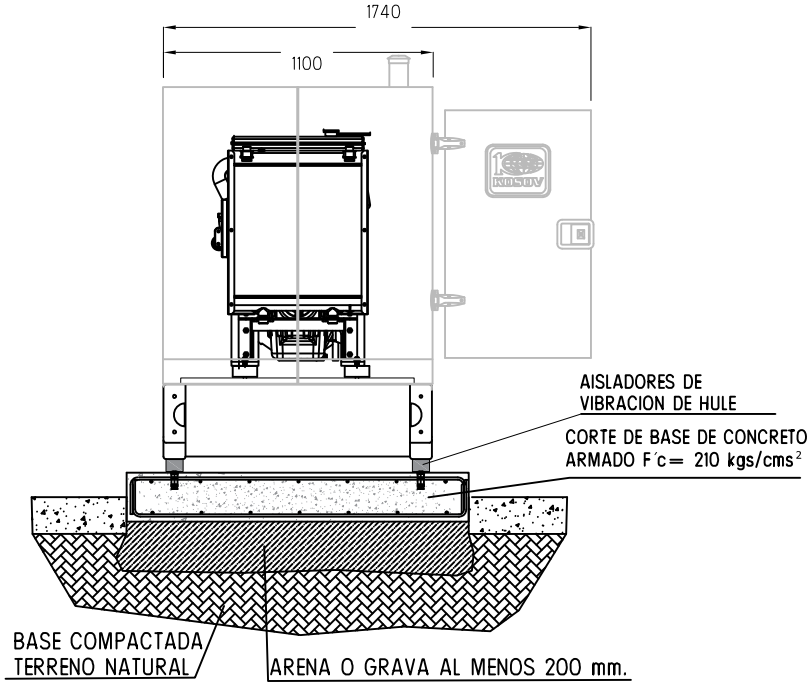

KOSOV	EQUIPOS AUTOMATICOS PARA GENERACION SA DE CV	
	PLANO DE CIMENTACION	PC 46
DISEÑO: G.G.C. / REVISO:	Base de concreto. Para planta de 46 kW	NUMERO DE PARTE:
APROBO:	MODELO: 46 KPD 1103T	FECHA: 25 de septiembre de 2018
		ESCALA:
		ACOTACIONES: MILIMETROS